РЪКОВОДСТВО ЗА УПОТРЕБА И ПОДДРЪЖКА

Превод на оригиналното ръководство| Ревизия 01 | Издание 01 | 05/2022

ПОТОПЯЕМА ДРЕНАЖНА ПОМПА

ВНОСИТЕЛ: GOLDEN FISH SRL ИЗРАБОТЕН ОТ КНР
ЕЛЕКТРОННА ПОЩА: service@micul-fermier.ro
contact@micul-fermier.ro

GF-0710

- НАПРЕЖЕНИЕ 220 ÷ 240V / 50HZ
- МАКСИМАЛЕН ДЕБИТ 3,48 куб. м/ч.
- ДЕБИТ 0,25 - 3 M3 / H
- МАКСИМАЛНА ДЪЛБОЧИНА НА
- ПОТАПЯНЕ 80 М.
- НАПОРНА ВИСОЧИНА 30 М.
- ДИАМЕТЪР НА ЧАСТИЦИТЕ 0,2 ММ
- КЛАС НА ЗАЩИТА IP58

BG

ПРЕВЕДЕТЕ ОРИГИНАЛНИТЕ ИНСТРУКЦИИ
ПРОЧЕТЕТЕ ВНИМАТЕЛНО ТЕЗИ ИНСТРУКЦИИ ЗА ЕКСПЛОАТАЦИЯ, ПРЕДИ ДА ПУСНЕТЕ ПРОДУКТА В ЕКСПЛОАТАЦИЯ ЗА ПЪРВИ ПЪТ И НЕ ЗАБРАВЯЙТЕ ДА СЛЕДВАТЕ ИНСТРУКЦИИТЕ ЗА БЕЗОПАСНОСТ! НЕСПАЗВАНЕТО НА ИНСТРУКЦИИТЕ В ТОВА РЪКОВОДСТВО ОСВОБОЖДАВА ПРОИЗВОДИТЕЛЯ ОТ ВСЯКАКВА ОТГОВОРНОСТ И АНУЛИРА ГАРАНЦИЯТА!
ЗАПАЗЕТЕ ТОВА РЪКОВОДСТВО ЗА БЪДЕЩИ СПРАВКИ.

2022 Всички права запазени

СЪДЪРЖАНИЕ:

1. ОБЩА ИНФОРМАЦИЯ 4
1.1. ОПИСАНИЕ НА РЪКОВОДСТВОТО 4
1.2. ИЗПОЛЗВАНЕ И ПРЕДНАЗНАЧЕНИЕ НА РЪКОВОДСТВО-ТО 4
1.3. ИЗПОЛЗВАНА СИМВОЛИКА 4
2. ИНСТРУКЦИИ ЗА БЕЗОПАСНОСТ 5
2.1. ОБЩИ ПРЕДПАЗНИ МЕРКИ 5
2.2. ЛИЧНАТА СИГУРНОСТ 5
2,3. ОСТАТЪЧНИ РИСКОВЕ 7
2.4. ИНСТРУКЦИИ ЗА ЕЛЕКТРИЧЕСКА БЕЗОПАСНОСТ 7
2.5. ИНСТРУКЦИИ ЗА ПЪРВА ПОМОЩ 8
3. ТЕХНИЧЕСКИ ДАННИ - ОПИСАНИЕ НА ПРОДУКТА 9
3.1. ОПИСАНИЕ НА ПРОДУКТА GF-0710 9
3.2. ТЕХНИЧЕСКИ СПЕЦИФИКАЦИИ 10
4. ИНСТРУКЦИИ ЗА РАБОТА 11
4.1. ПУСКАНЕ В ЕКСПЛОАТАЦИЯ 11
4.2. РЕЖИМ НА РАБОТА 12
5. ПОДДРЪЖКА И ИЗХВЪРЛЯНЕ 14
5.1. ПОДДРЪЖКА 14
5.2. ПОЧИСТВАНЕ 14
5.3. СЪХРАНЕНИЕ 14
5.4. ГАРАНЦИЯ / ИЗХВЪРЛЯНЕ НА ПРОДУКТА 15
6. ПРОБЛЕМИ И СРЕДСТВА ЗА ЛЕЧЕНИЕ 16
7. ДЕКЛАРАЦИЯ ЗА СЪОТВЕТСТВИЕ 18
8. ГАРАНЦИОНЕН СЕРТИФИКАТ 19

BG

Golden Fish SRL полага всички усилия да поддържа точността на информацията в това ръководство. Понякога продуктите могат да имат различни цветове или нюанси, които се променят от производителя без предизвестие Предоставените изображения са само за информация и може да съдържат някои разлики в зависимост от конструктивната конфигурация на предлагания на пазара продукт.

Скъпи клиенти,

GOLDEN FISH SRL непрекъснато се грижи за повишаване на качеството на продуктите и услугите, както и за разширяване и диверсификация на портфолиото от налични продукти, за да ви даде пълно удовлетворение.

Моля, прочетете внимателно това ръководство преди първата употреба и след това го съхранявайте внимателно на място, достъпно за бъдещи справки.

Това ръководство е съвместимо с продукта:

---------- дълго оръдие модел GF-0710 ----------

От името на целия ни екип ви благодарим за доверието, което ни оказахте със закупуването на този продукт и ви уверяваме в пълното ни сътрудничество. Ние сме уверени, че този нов, модерен, функционален и практичен продукт, изработен от най-висококачествени материали, ще отговори на вашите изисквания по най-добрия възможен начин.

За да получите най-добри резултати, важно е да прочетете пълните инструкции в това ръководство.

Ръководството за потребителя е неразделна част от този продукт. Той включва важни инструкции за безопасност, употреба и изхвърляне. Прочетете внимателно всички инструкции за експлоатация и безопасност, преди да започнете да използвате уреда.

Производителят не носи отговорност за щети на хора или имущество, причинени от неправилно инсталиране и използване на продукта.

BG

Нашият екип е на ваше разположение за всякакви технически или търговски проблеми.

SC Golden Fish SRL
Linia de Centura 5, CTPark Bucharest North, Stefanestii de Jos, Jud Ilfov, 077175;
Уникален идентификационен код RO22908031
№ в Търговския регистър: J23/2652/2016
Телефон: 0374 496 580
www.micul-fermier.ro

01 ОБЩА ИНФОРМАЦИЯ

1.1. Описание на ръководството

Това ръководство е написано въз основа на оригинални документи, направени от производителя и се намира за продажба на местния пазар. Този документ съдържа цялата оригинална информация от производителя..

Производителят си запазва правото да направи това чрез актуализиране на ръководствата за употреба и поддръжка, без да се налага да актуализира ръководствата на продуктите, които вече са пуснати на пазара, освен в изключителни случаи

Ако имате съмнения или не разбирате напълно информацията в това ръководство, моля, свържете се с вашия местен сервизен център, оторизиран дилър или се свържете директно с производителя.

Ако имате съмнения или не разбирате напълно информацията в това ръководство, моля, свържете се с вашия местен сервизен център, оторизиран дилър или се свържете директно с производителя.

Посочва, че производителят възнамерява да продължи да оптимизира вашия продукт.

1.2. Използване и предназначение на ръководството

Защитете себе си и другите от нараняване, като използвате продукта правилно - прочетете ръководството преди първата употреба и спазвайте всички предпазни мерки.

Целта на това ръководство е да ви предостави информация как да го използвате и поддържате безопасно за дългосрочна употреба на закупения продукт.

Съхранявайте внимателно ръководството на достъпно място за бъдещи справки. В случай на загуба или повреда, поискайте копие от вашия дилър или директно от производителя.

BG

1.3. Използвана символика

В цялото ръководство ще намерите следните начини за предупреждение:

ОПАСНОСТ

Ако има опасност със сериозни последици, които могат да причинят нараняване на потребителя или други.

ВНИМАНИЕ

Трябва да обърнете специално внимание на предоставените инструкции, за да избегнете ситуации, които могат да повредят продукта или други машини или да окажат въздействие върху околната среда.

ИНФОРМАЦИЯ

В случай на конкретна информация.

ЗАБЕЛЕЖКА

Неправилната употреба може да анулира гаранцията на производителя.

СИМВОЛ	ЗНАЧЕНИЕ
	ВНИМАНИЕ Предупреждение за потенциално опасни ситуации.
	ОБЩА ОПАСНОСТ Внимание за обща опасност, последвано от обяснение за вида на опасността.
	ОПАСНОСТ ОТ ТОК Показва наличието на електрическо напрежение или оборудване, което използва електрическо напрежение.
	МЕХАНИЧНА ИНТЕРВЕНЦИЯ Предупреждение за необходими интервенции по механични елементи.
	ЕЛЕКТРИЧЕСКА ИНТЕРВЕНЦИЯ Предупреждение за необходими интервенции по електрически елементи.
	ПРОИЗВОДСТВО КЛАС II Изисква двойна електрическа изолация.
	ЧЕТА Препоръчително е да прочетете внимателно.
	ПЪРВА ПОМОЩ Инструкции за първа помощ в случай на злополука.

02 ИНСТРУКЦИИ ЗА БЕЗОПАСНОСТ

2.1. Общи предпазни мерки

Моля, прочетете внимателно този документ за информация относно разрешените видове работа и ограниченията на продукта и специфичните потенциални рискове, свързани с него.

Потопяема дренажна помпа, модел GF-0710 е оборудване, използвано за транспортиране на вода от кладенци, езера, басейни, фонтани с цел захранване на различни консуматори. Помпата се състои от три основни компонента: двигател, помпен агрегат и корпус. Многостъпалната потопяема помпа има 8 етапа на изпомпване и общ корпус за двигателя и помпата. Валът на помпата е изработен от неръждаема стомана, а изпускателната връзка - от бронз. Многостъпалната потопяема помпа е оборудвана с вграден разпределителен клапан, работно колело и дифузьор - всички те са изработени от термопластичен PPO

Многостъпалната потопяема помпа се препоръчва за изпомпване на чиста вода, без чужди частици или химически неутрални абразивни вещества.

Изпомпваният флуид трябва да бъде в температурния диапазон 0-40 градуса по Целзий. Максимално допустимата температура на околната среда е 50 градуса по Целзий.

Тази потопяема помпа също работи в режим на хидрофор. Добавете разширителен съд, превключвател за налягане, манометър и сензорен или контролен клапан към инсталационната система на помпата.

Многостепенните потопяеми помпи QJD имат повишена устойчивост на пясък, тъй като имат плаващи центробежни остриета.
Не са разрешени никакви операции, освен посочените в това ръководство. Операции, за които този инструмент не е предназначен, могат да доведат до опасност и нараняване.

ВНИМАНИЕ

Използването на помпата в дейности, за които не е проектирана, може да доведе до сериозни наранявания, които не са оценени в това ръководство и за които няма отговорност от страна на производителя, дистрибутора или продавача.

За да се защити здравето на оператора, се препоръчва използването на помпата само след овладяване на инструкциите за безопасност.

2.2. Личната сигурност

Бъдете нащрек, обръщайте внимание на това, което правите, и бъдете внимателни, когато боравите с потопяема водна помпа GF-0710 с голям обсег.

ВНИМАНИЕ

Не използвайте тази помпа, ако сте под влияние на наркотици, алкохол или лекарства. Момент на невнимание по време на работа на помпата може да доведе до сериозно нараняване.

Тази потопяема помпа е предназначена за домашна употреба.

Бъдете нащрек, бъдете внимателни, когато работите с помпата и бъдете внимателни, когато боравите с електрическата част. Не се намесвайте в помпата, ако сте под влияние на наркотици, алкохол или лекарства.

Избягвайте случайно стартиране на помпата. Това може да доведе до телесна повреда.

Не използвайте помпата в кладенци, плувни басейни, езера или резервоари за вода, ако има хора в непосредствена близост до помпата.

ВНИМАНИЕ

Забранено е използването на помпата от деца или хора с двигателни увреждания, ограничени психиатрични, сензорни или умствени способности или хора, които не са запознати с инструкциите в това ръководство.

Използвайте правилната помпа за вашето приложение. Правилно използваната помпа ще свърши своята работа безопасно и с качеството, за което е проектирана.

ОПАСНОСТ

Потопяемата помпа трябва да се използва само от лица, добре запознати с правилата за експлоатация, поддръжка и безопасност, посочени в това ръководство. Неправилната употреба на помпата може да доведе до нараняване на оператора.

BG

ВНИМАНИЕ

НЕ претоварвайте помпата!

ОПАСНОСТ

Не позволявайте на хора или животни да плуват в зоната на помпата, съществува риск от смърт от токов удар.

Дръжте електрическите уреди далеч от достъпа на малки деца.

ИНФОРМАЦИЯ

Забранена е работа с помпата извън водата.

Дефектните части ще бъдат подменени незабавно. Ще се използват само резервни части, одобрени от производителя. Всякакви модификации на помпата са забранени.

ИНФОРМАЦИЯ

Незабавно сменете повредените или дефектни компоненти.

Използвайте само оригинални резервни части за тази цел. Всеки неоторизиран ремонт с неподходящи части ще анулира вашата гаранция.

Когато свикнете да използвате продуктите, **НЕ се отнасяйте повърхностно към строгите правила за безопасност в това ръководство.**

Не използвайте аксесоари или консумативи, които не са препоръчани от производителя. Използването на аксесоар, който не е препоръчан от производителя, може да доведе до сериозно нараняване. Самият факт, че аксесоарът може да бъде прикрепен или използван с този продукт НЕ означава, че е безопасен за употреба.

BG

Преди всяка употреба проверявайте помпата за пукнатини, повреди или прекомерно износване, което може да доведе до разхлабване на частите.

Неправилната или неправилна употреба на тази помпа може да доведе до сериозно нараняване.

ВНИМАНИЕ

Преди първата употреба проверете подемно-транспортното средство за повреди.

Спрете помпата, когато забележите необичайна работа, като прекъсване на захранването или ненормално захранване, помпата спира внезапно и многократно.

След като използвате помпата, изключете напълно захранването.

ВНИМАНИЕ

Спрете помпата незабавно, ако възникнат необичайни вибрации или други аномалии.

ВНИМАНИЕ

Не използвайте и не пречи на помпата, ако сте под влияние на наркотици, алкохол или лекарства. Момент на невнимание по време на работа може да доведе до сериозни наранявания.

Проверки преди употреба:

Не използвайте помпата за аспириране на течности или вещества, различни от посочените в тези инструкции.

Внимавайте да не насочвате струята към хора или предмети, поливането на електрическите табла или други електрически компоненти под напрежение ви излага на риск от токов удар.

Не модифицирайте никоя част от помпата, за да не компрометирате безопасността на оператора и валидността на гаранцията.

В случай на повреда на компонентите или тръбопроводите, внимавайте да не разпръснете течността в околната среда. Ремонтите трябва да се извършват само с оригинални резервни части.

От съображения за безопасност операторът трябва да се ограничи до проста проверка и намалена рутинна поддръжка, както е предвидено в това техническо ръководство, докато за ремонт или подмяна на части е необходимо да се свържете с нашите сервизни центрове.

Пряката намеса води до загуба на гаранция и ви излага на потенциално опасни ситуации.

Не позволявайте на помпата да работи на дълбочина, по-голяма от предвидената дълбочина, за да избегнете повреда на двигателя и претоварването му.

Преди да започнете работа, поставете помпата на място, където дълбочината на водата е около 1 м, за да проверите дали работи правилно. След тази проверка можете да поставите помпата на

необходимата дълбочина.

Ако басейнът или кладенецът са твърде дълбоки, тогава трябва да смените захранващия кабел с такъв с правилната дължина.

Не изпомпвайте агресивни, абразивни (с абразивни свойства), корозивни, запалими или експлозивни вещества, солена вода, перилни препарати, храни, химикали, киселинни или алкални течности. В случай на опасност помпата може да се повреди.

Уверете се, че помпата е смазана правилно. Поради наличието на лубрикант съществува риск от замърсяване на водата. Поради тази причина помпата не може да се използва за питейна вода или вода от рибни или растителни езера.

Наблюдавайте помпата по време на работа за навременно откриване на автоматично изключване или работа на празен ход. Проверявайте преди всяка употреба за повреди или деформации.

Не използвайте помпата при продължителна работа, например за водни потоци в градински езера.

Помпата не е проектирана да издържа на непрекъснато прегряване. Това ще съкрати живота и ще анулира гаранцията.

2.3. Остатъчни рискове

Могат да възникнат следните остатъчни рискове:

- Този продукт създава електромагнитно поле по време на работа. При определени условия това поле може да попречи на активните или пасивните медицински импланти. За да намалите риска от нараняване или смърт, препоръчваме на хората с медицински импланти да говорят със своя лекар и производителя на медицински импланти, преди да използват продукта.

2.4. Инструкции за електрическа безопасност

Уверете се, че захранването е със същото напрежение и честота, както е посочено на табелката с данни. Неправилното напрежение или честота може да причини пожар или сериозно да повреди помпата.

ОПАСНОСТ ОТ ТОК

Винаги проверявайте дали захранващото напрежение съответства на написаното на помпата.

Работното напрежение на помпата е 220 - 240 V / 50 Hz. Колебанията на напрежението трябва да са между 0,9 ÷ 1,1 от номиналната стойност.

Необходимо е да се уверите, че инсталацията и електрическото свързване са извършени със защита срещу вариации на напрежението и претоварване. Електрическото свързване се извършва само към заземяващия контакт на място, защитено от опасност от токов удар по време на работа на оборудването.

При липса на електрическо заземяване помпата може да причини токов удар. Не свързвайте земята към газопровода.

Електрическата връзка трябва да бъде оборудвана с изключително чувствителен сепаратор на остатъчен ток (FI ключ): Δ = 30 mA.

Потопяемата помпа се доставя с 3-жилен заземен захранващ кабел. Избягвайте да използвате удължителни кабели, но ако го направите, използвайте само 3-жилен заземен кабел с възможно най-малко удължителни връзки за захранване. Свържете според цвета на проводниците, по правилен начин.

Не носете помпата за захранващия кабел и не дърпайте захранващия кабел, за да я изключите.

Захранващият кабел трябва да бъде разположен така, че да не бъде гладен, срязан или повреден..

За да избегнете опасност или токов удар, изключете помпата и я извадете от контакта, преди да работите по електрическите връзки.

ОПАСНОСТ ОТ ТОК

Проверявайте електрическия кабел по цялата му дължина, проверявайте щепсела преди и след всяка употреба и в случай на повреда се консултирайте с оторизиран електротехник.

Дръжте захранващия кабел на помпата далеч от източници на топлина.

Не докосвайте щепсела с мокри ръце, има опасност от токов удар.

BG

ОПАСНОСТ ОТ ТОК

Не потапяйте захранващия кабел на помпата във вода, за да избегнете токов удар.

Изключете помпата от контакта, а не от захранващия кабел.

Ако помпата е далеч от захранването, моля, инсталирайте захранващия кабел според инструкциите в следната таблица:

Препоръки за удължителен кабел	
Дължина на кабела	Кабелна секция
<100 m	1,5 mm²
>100 m	2,5 mm²

Винаги позиционирайте помпата така, че да не е възможно случайно задействане. След всяка употреба го изключвайте от контакта.

Винаги обръщайте внимание на това, върху което работите. Действайте отговорно. Никога не използвайте помпата, когато сте уморени.

Практики за безопасна работа:

Температурата на водата не трябва да надвишава 35°C.

Помпата не трябва да се използва, когато във водата има хора.

Възможно е замърсяване с течности поради изтичане на смазка.

Превключвател за термична защита:

В случай на претоварване помпата се изключва от вградената термична защита на двигателя. След като двигателят се охлади достатъчно, помпата отново започва да работи.

Автоматично обезвъздушаване (грундиране)

Тази помпа е оборудвана с вентилационен клапан, който премахва въздушните мехурчета от помпата.

2.5. Инструкции за първа помощ

В случай на злополука потърсете помощта на близки хора, за да спрете незабавно помпата и да изключите захранването на работната зона.

След това отстранете всички пострадали хора от работната зона и се обадете на службите за спешна помощ.

ПЪРВА ПОМОЩ

Уверете се предварително, че в близост до мястото, където използвате помпа, има аптечка. След това попълнете всички използвани продукти за първа помощ.

Когато се обаждате на Вашия лекар чрез уникалния номер за спешни случаи 112, моля, предоставете следната информация:

- Пълният адрес, на който е настъпило произшествието;
- данни относно начина по който е станало произшествието: токов удар, експлозия или механично нараняване;
- Брой на ранените;
- Състоянието на ранените и вида на нараняванията.

BG

03 ТЕХНИЧЕСКИ ДАННИ - ОПИСАНИЕ НА ПРОДУКТА

3.1. Описание на продукта GF-0710

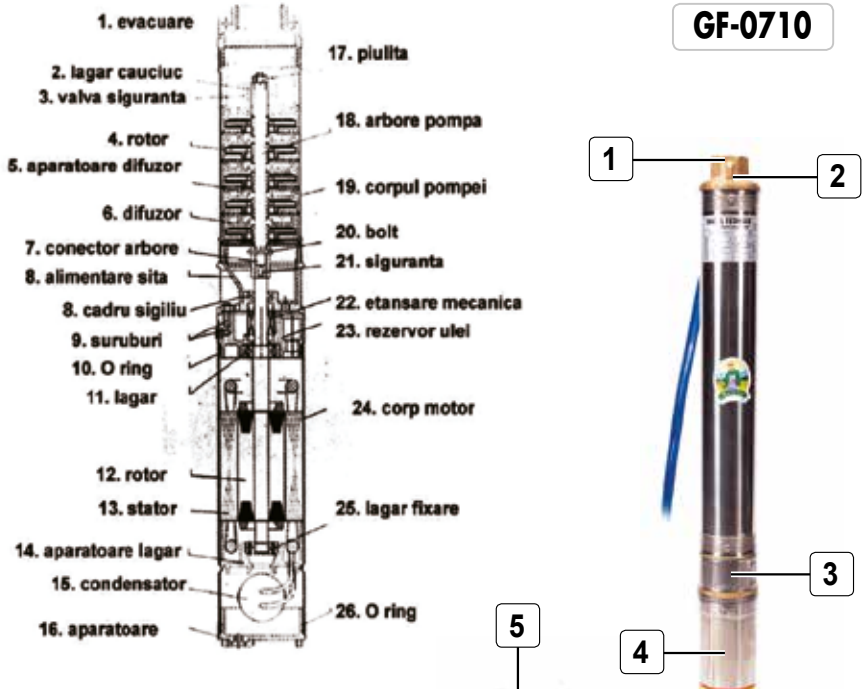

№	Описание
1	Изпускателен отвор
2	Анкерни пръстени за окачване на кабела
3	Смукателни портове
4	Корпус на помпата
5	Контролен панел

Фиг. 1

Фиг.2

Съдържание на пакета:

- Потопяема помпа модел GF-0710
- Ръководство с инструкции
- Транспортна кутия

BG

3.2. Технически спецификации

Потопяема дренажна помпа, модел GF-0710 е оборудване, използвано за транспортиране на вода от кладенци, езера, басейни, фонтани с цел захранване на различни консуматори. Помпата се състои от три основни компонента: двигател, помпен агрегат и корпус. Многостъпалната потопяема помпа има 8 етапа на изпомпване и общ корпус за двигателя и помпата. Валът на помпата е изработен от неръждаема стомана, а изпускателната връзка - от бронз. Многостъпалната потопяема помпа е оборудвана с вграден разпределителен клапан, работно колело и дифузьор - всички те са изработени от термопластичен PPO

Тази помпа се характеризира с множество качества като малък диаметър, ниско тегло, здрав корпус, висок дебит и устойчивост на корозия.

GF-0710 Потопяема водна помпа има следните характеристики:

- Изработен от най-висококачествени, леки и издръжливи материали за удължен експлоатационен живот.
- Изработен изцяло от некорозионни и устойчиви на износване материали.
- Ергономичен дизайн за лесно боравене и допълнителен комфорт.
- Продукт с отлично съотношение цена/качество.
- Ниска консумация на енергия.
- Иновативен двигател.
- Леко тегло.

Потопяема водна помпа с дълги оръдия,Модел GF-0710 има следните технически характеристики:

Характеристика	Модел GF-0710
Напрежение	**220 - 240V**
Честота	**50 Hz**
Консумирана мощност	**0,75 KW**
Дебит	**0.25 - 3 m³/h**
Максимален поток	**3,48 m³/h**
Максимална скорост	**2850 оборота в минута**
Височина на изтласкване	**40m**
Напорна височина	**30m**
Максимална температура на течността	**35 ˚C**
Максимален размер на чуждо тяло	**75mm**
Поплавък	**Не**
Материал на тялото	**Неръждаема стомана**
Материал на ротора	**Стомана + стоманена ламарина - силиций**
Диаметър на свързване	**2.54 cm- 1 цол**
Минимално ниво на водата за работа	**50cm**
Дължина на захранващия кабел	**10m**
Клас на устойчивост	**IP58**
Клас на изолация	**B**
Клас на електрическа защита	**B**
размер	**109x19x10**
Брой в кутия	**1 брой**
Нето тегло	**9,85kg**
Брутно тегло	**10,35kg**

BG

04 ИНСТРУКЦИИ ЗА РАБОТА

4.1. Пускане в експлоатация

Отворете пакета и внимателно отстранете опаковката.

ВНИМАНИЕ

Пазете пластмасовите опаковки на място, недостъпно за малки деца. Децата не трябва да играят с найлоново фолио, торбички, фолио и малки парченца. Опасност от поглъщане и задушаване!

Проверете помпата и нейните принадлежности за повреди по време на транспортиране. Използвайте само частите, доставени с нея.

Преди да работите с потопяема водна помпа GF-0710 с голям обсег или когато инсталирате/подменяте части, уверете се, **че е изключена и не е свързана към електрическата мрежа.**

Само ако следвате точно инструкциите за окабеляване, помпата ще може да се използва безопасно. Подгответе всички подходящи части преди всеки етап на сглобяване.

Почистете пространството, където ще вършите работата си, от всякакви материали и предмети, които могат да присъстват и да затруднят работата ви.

Местоположение на помпата:

- Размерите на вала на помпата трябва да са най-малко 132 mm.
- Устройството може да бъде спряно. Можете да използвате въже за окачване и/или прибиране на помпата.
- Прикрепете достатъчно дълго въже и го затегнете здраво към задържащите пръстени с двоен възел. Помпата ще бъде потопена в течност с това въже, тъй като може да се транспортира с него.

ВНИМАНИЕ

Ако помпата многократно се поставя във вода с въжето, проверявайте редовно състоянието на въжето, защото може да се повреди или счупи с течение на времето.

ВНИМАНИЕ

Никога не окачвайте помпата на маркуча или захранващия кабел. Съществува риск от сериозна повреда на помпата и освен това има опасност от токов удар поради разхлабване на захранващия кабел.

- Когато позиционирате помпата, уверете се, че максималната дълбочина на потапяне, посочена в техническите данни, не е надвишена.
- На всеки 2 m кабел завържете захранващия кабел, кабела за окачване и маркуча заедно с тиксо или пластмасови скоби. Свързването трябва да бъде направено по такъв начин, че захранващият кабел и маркучът да не са опънати или напрегнати. Теглото на помпата трябва да се поема изключително от окачващото въже. Препоръчва се първата точка на свързване да се направи на 20 ... 30 см от помпата.
- Не удряйте и не натискайте захранващия кабел и не го използвайте за боравене; ако издърпате кабела, той може да се счупи и да причини токов удар.
- Поставете помпата върху твърда земя. Избягвайте поставянето върху нестабилни камъни или пясък.
- Когато използвате помпата в пробити кладенци, поставете гумена втулка, за да предпазите помпата от стената на кладенеца. Може да се монтира върху корпуса на помпата.

ИНФОРМАЦИЯ

Имайте предвид, че мръсотия и пясък могат да се натрупат върху повърхността на кладенеца с течение на времето, което може да повреди помпата. Пробитите кладенци обикновено имат малък диаметър и малка водна повърхност. Ако водната повърхност е твърде малка, калта вътре в кладенеца може да се натрупа бързо, което води до "суха" работа на помпата.

Свързване:

- Изработва се с помощта на твърди или гъвкави метални или пластмасови тръби.
- Препоръчва се да се използва тръба с вътрешен диаметър поне равен на този на помпата, за да се избегне намаляването на производителността на помпата и появата на запушване.
- Размерите на местоположението на помпата трябва да бъдат изчислени в тясна връзка с прогнозния обем вода и дебита на помпата, за да се избегне твърде висока честота на стартиране на помпата. Помпата не трябва да се подлага на повече от 30 стартови цикъла на час, за да се избегне прегряване на двигателя.

BG

Електрическа връзка:

- Препоръчително е да свържете помпата към специална, заземена електрическа верига, оборудвана с индивидуален предпазител 6A.
- Проверете дали напрежението на захранването е същото като това на етикета на помпата.
- Електротехникът, отговорен за извършването на електрическите връзки, трябва да провери дали връзките отговарят на действащите стандарти, включително заземителната връзка.
- Електрическата верига трябва да бъде оборудвана с устройство за защита от свръхток с чувствителност 30mA (FI реле).
- Тези монофазни моторни помпи са оборудвани с термична защита и могат да бъдат свързани директно към жилищната мрежа.
- Ако забележите някаква повреда на захранващия кабел или щепсела, не се опитвайте да го ремонтирате сами.
- Всяка интервенция по електрическата част може да се извършва само от оторизиран специалист.
- Ако не можете да избегнете използването на удължителни кабели, уверете се, че диаметърът на секцията на използвания удължител е същият като този на оригиналния захранващ кабел.
- Повреди, причинени от късо съединение, не се покриват от гаранцията, а разходите за ремонт се поемат от потребителя.

4.2. Начин на работа

След като прочетете внимателно тези инструкции, можете да стартирате помпата, като предварително проверите следното:

- Уверете се, че помпата е поставена в стабилно положение на дъното на кладенеца или басейна.
- Уверете се, че маркучът е здраво закрепен.
- Уверете се, че напрежението в контакта е същото като това на табелката на уреда.
- Уверете се, че гнездото, към което свързвате, е в много добро състояние.
- Уверете се, че контактът не може да бъде повреден от вода или влага.
- Внимавайте да не пуснете помпата без течаща вода.

ВНИМАНИЕ

Спрете работата незабавно, ако помпата няма достатъчно вода за изпомпване.

Пример за инсталиране (фиг.3):

Подгответе помпения модул съгласно следната диаграма:

1. Захранващ кабел
2. "I" изпускателна тръба
3. Предпазно въже
4. Манометър
5. Клапан
6. Възвратен клапан
7. Кран за вода

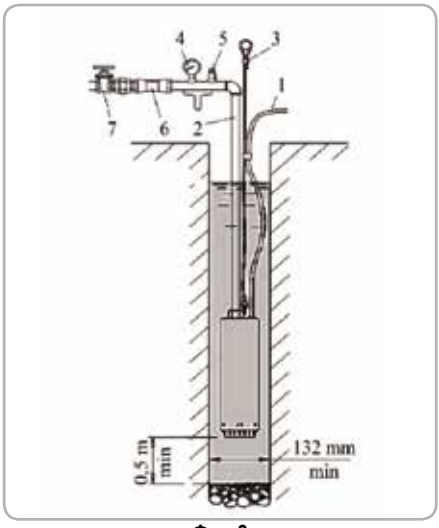

Фиг. 3

Работна среда:

Тази помпа е предназначена за работа с нормално напрежение при следните условия:

- Максимална температура на водата: 35° C.
- .Устойчивост на киселини и основи PH между 6,5 и 8,5.
- Съдържащите се твърди частици (масови проценти) не трябва да надвишават 3%, а гранулярността не трябва да надвишава 0,2 mm.
- Честотата 50Hz, напрежението за 220V монофазна помпа, диапазонът на колебания на напрежението е 0,9-1,1 от номиналната стойност.

BG

- Максималната дълбочина на потапяне на помпата е не повече от 30 m.
- Преди да потопите електрическата помпа в работно положение, уверете се, че няма пясък или твърда утайка. Ако съществуват, почистете много добре мястото на помпата. Помпата работи в изправено положение.
- Поставете помпата на най-малко 0,5 m над основата на обекта, така че последващите отлагания на утайка да не повлияят на правилната работа на помпата.
- Много е важно нивото на водата никога да не пада под тялото на помпата.

ОПАСНОСТ

Опасност от замръзване! Ако помпата остане неактивна при температури под 0 °C, уверете се, че няма остатъчна вода, която може да замръзне и следователно да унищожи компонентите на помпата.

Противоречия при употреба:

Винтовите потопяеми помпи не могат да се използват за пренос на мръсна вода, съдържаща окачени тела, пясък, вода, съдържаща киселини или корозивни вещества, морска вода, запалими и общоопасни течности.

Винтовите потопяеми помпи никога не трябва да се оставят без вода.

Изключете помпата в следните случаи:

- В моменти, когато не го използвате.
- Ако трябва да бъде оставена без надзор.
- Преди извършване на операции по поддръжка и почистване.
- Преди да монтирате или демонтирате различни части или аксесоари.
- Докато помпата се проверява, поради откриване на неизправности.

ВНИМАНИЕ

Спрете помпата незабавно, когато:

- **изпускането на вода е необяснимо прекъснато;**
- **намерете прекъсването на захранването или повреда на кабела;**
- **ако усетите дим или миризма на изгоряло от прегрятата кабелна изолация.**

Преди да бъде използван повторно, той трябва да бъде проверен от оторизиран център.

ИНФОРМАЦИЯ

Ако предоставите помпата на други, моля, предоставете ръководството за потребителя.

Спазването на инструкциите в ръководството за потребителя е предпоставка за правилната употреба на продукта.

Ръководството за потребителя също така съдържа инструкции за експлоатация, поддръжка и ремонт на продукта.

BG

05 ПОДДРЪЖКА И ИЗХВЪРЛЯНЕ

5.1. Поддръжка

Постоянната проверка и внимателната поддръжка ще поддържат помпата да работи и ще елиминират всички възможни проблеми.

ВНИМАНИЕ

Преди всякаква поддръжка:
1. **Изключете захранването от електрическата мрежа;**
2. **Ако е необходимо, отстранете маркуча, с който помпата е работила преди това.**

- Подменяйте повредените части само с оригинални резервни части, тъй като части, които не са тествани и одобрени от производителя на оборудването, могат да причинят непредвидени повреди.
- Работите по ремонт и поддръжка, различни от описаните в този раздел, трябва да се извършват само от квалифицирани специалисти.
- Ако помпата не се стартира, проверете захранването и дали няма изгорели предпазители.
- Когато има проблем с работата на помпата, който се забелязва от странен шум, нисък поток на изхода на водата, чести прекъсвания по време на работа с помпата, моля спрете помпата незабавно.
- Ако течности с примеси или течни химикали случайно попаднат в помпата, изплакнете вътрешността на помпата с чиста вода преди повторна употреба.
- След 2000 часа работа на помпата е необходимо да се провери износването на двигателя и състоянието на гумения статор. Ако износването е напреднало, тогава е необходимо да се смени износената част. Периодът за проверка на износването ще бъде по-кратък за помпи, пренасящи течности, съдържащи средно големи примеси.
- След 3000 часа работа, моля, сменете смазочното масло (механично масло № 3 или № JO със степен на запълване до 80% от обема). Всеки път, когато сменяте механично уплътнение, трябва да извършите тест за херметичност, за да наблюдавате експлоатационната безопасност на всеки компонент на помпата.
- Отстранете мъх и влакнести частици, ако са се натрупали в корпуса на помпата с водна струя.
- Проверете дали всички части са здраво закрепени и дали връзките са стегнати.
- Проверете корпуса на помпата за видими прищипвания, деформации или пукнатини. В този случай помпата трябва да бъде отнесена в оторизиран сервиз за оценка.
- Отстранете всички растителни остатъци или чужди тела, които могат да се натрупат в смукателната зона на помпата.
- Проверете дали поплавковият превключвател стартира / спира помпата на зададената височина. Поплавковият превключвател се сменя само от оторизиран сервиз.

ВНИМАНИЕ

Винаги се уверявайте, че помпата е изключена и изключена от електрическата мрежа, преди да извършвате каквато и да е работа по инспекция или поддръжка.

5.2. Почистване

- Периодично продухвайте всички канали и вентилационни отвори със сух сгъстен въздух или мека четка. Всички пластмасови компоненти трябва да се почистват с мека, влажна кърпа. НИКОГА не използвайте разтворители за почистване на пластмасови компоненти. Те могат да разтварят или по друг начин да повредят материала.
- Носете предпазни очила, докато използвате сгъстен въздух за почистване.

ВНИМАНИЕ

Никога не използвайте бензин, разредител, алкохол или други подобни вещества. Неспазването на това може да доведе до обезцветяване, деформация или напукване.

5.3. Съхранение

Не съхранявайте незащитена помпа на открито или във влажна среда. Съхранявайте на хладно и сухо място.

Съхранявайте го така, че да не може да бъде стартиран от неупълномощени лица.

Не оставяйте продукта да престои на слънце или при температура под -10°C, освен ако не се използва за по-дълъг период от време..

Съхранявайте помпа на място, недостъпно за деца, в стабилно и безопасно положение.

Не съхранявайте продукта опакован във фолио или в найлонов плик, за да предотвратите натрупване на влага.

BG

5.4. Гаранция/Премахване на продукта

Ако има проблем с качеството от датата на закупуванев в срок до 2 години, производителят ще предостави безплатни услуги за ремонт или подмяна.

Щети, причинени от оператора поради неправилна употреба или природни бедствия, няма да бъдат покрити от гаранционния период и разходите за ремонт ще бъдат таксувани.

Запазете гаранционния сертификат. Не е разрешено прехвърлянето. Той е валиден само ако е издаден от оторизирани дистрибутори или агенти, одобрени от производителя.

Не изхвърляйте помпата или нейните части с битовите отпадъци! В съответствие с Европейска Директива 2002/96 / ЕО (консолидиран текст на 15.02.2014 г.) относно отпадъците от електрическо и електронно оборудване и прилагането му в съответствие с националното законодателство, излезлите от употреба електрически уреди трябва да се събират отделно и да се връщат в екологично чист съоръжение за рециклиране.

Символът за зачеркнат кош на уреда показва, че продуктът трябва да се третира отделно от битовите отпадъци в края на полезния му живот и да се изпрати в отделен събирателен център за електрическо и електронно оборудване или да бъде върнат на търговеца на дребно в момента на покупката. ново еквивалентно оборудване.

Отговорност на потребителя е да гарантира, че продуктът се изхвърля в края на живота му в подходящите съоръжения за събиране, като знае санкциите, предвидени от приложимото законодателство за отпадъците.

Селективното събиране на всеки екологично чист материал за рециклиране, третиране и изхвърляне помага да се избегнат възможни неблагоприятни въздействия върху околната среда и здравето и насърчава рециклирането на материалите, от които е съставен продуктът.

За по-подробна информация относно наличните системи за събиране, моля, свържете се с местната служба за изхвърляне на отпадъци или с магазина, където е направена покупката ви.

Производителите и вносителите са отговорни за рециклирането, третирането и изхвърлянето на екологично чисти продукти, пряко или чрез участие в система за колективно събиране и рециклиране.

Опаковката на продукта е 100% рециклируема.

Използваното електрическо оборудване и неговите аксесоари съдържат значително количество суровини и пластмаса, които от своя страна могат да бъдат рециклирани.

BG

06

ПРОБЛЕМИ И СРЕДСТВА ЗА ЛЕЧЕНИЕ

ВНИМАНИЕ

Трябва незабавно да спрете да използвате продукта и да се свържете с вашия дилър, ако проблемите с работата не могат да бъдат разрешени с помощта на средствата по-долу.

Малките дефекти често са достатъчни, за да повлияят на правилната работа на помпата. В повечето случаи ще можете лесно да коригирате тези дефекти. Моля, вижте следната таблица:

Проблем	Възможна причина	Начини за поправяне
Помпата работи, но не черпи вода.	Въздухът не може да излезе.	Напорната линия е затворена. (Възможно е усукване в маркуча под налягане).
	Въздух във всмукателя	Изчакайте около 60 секунди, за да изпусне помпата. Ако е необходимо, спрете и след това рестартирайте.
	Филтърът е запушен.	Почистете филтъра.
	При пускане в експлоатация нивото на водата е под минималното ниво на водата.	Потопете помпата по-дълбоко.
Помпата не стартира и не спира внезапно по време на работа.	Термичният превключвател е спрял помпата поради прегряване.	Почистете филтъра.
	Спирателният вентил е блокиран.	Свържете се с оторизиран сервизен център.
	Липса на електричество.	Проверете електрическите предпазители.

BG

БЕЛЕЖКИ

BG

07

ДЕКЛАРАЦИЯ ЗА СЪОТВЕТСТВИЕ

1. Име на производителя ..... Произведено в КНР. за GOLDEN FISH SRL, Румъния
2. Адрес на производителя ..... Linia de Centura 5 CTPark Bucharest North, Stefanestii de Jos, Ilfov, 077175
3. Име на продукта..... Дълго оръдие
4. Идентификационен номер на продукта / модел на производителя:.....GF-0710
5. Съответни стандарти за хармонизация или препратки към спецификациите, по отношение на които се декларира съответствие:
6. Правителствена наредба № 20 от 18 август 2010 г. (актуализиран) за установяване на мерки за еднакво прилагане на законодателството на Европейския съюз за хармонизиране на условията за пускане на пазара на продукти.
7. EN 60745-1: 2009 + A11: 2010 - За безопасността на ръчни електроинструменти с моторно или магнитно действие с номинално напрежение на инструмента по-малко от 250 V за монофазен променлив ток. или d.c. и трифазни инструменти a.c. 440 V.
8. EN 55014-1: 2017 и EN 55014-2: 2015 - Електромагнитна съвместимост (ограничаване на радиочестотните емисии на домакински уреди, електрически инструменти и подобни уреди).
9. EN 61000-3-2: 2014 Електромагнитна съвместимост (EMC). Лимит. Граници за емисии на хармоничен ток (входен ток на оборудването ≤ 16 A на фаза).
10. EN 61000-3-3: 2013 Електромагнитна съвместимост (EMC). Лимит. Ограничаване на промените в напрежението, колебанията на напрежението и трептене в обществените системи за захранване с ниско напрежение за оборудване с номинален ток ≤ 16 A на фаза и които не подлежат на условно свързване.
11. EN 62841-1: 2015 - За преносими електрически инструменти, транспортируеми инструменти и градински и тревни машини. Безопасност. Общи изисквания.
12. GD № 1029 от 3 септември 2008 г. за условията за пускане на автомобили на пазара (Директива 2006/42 / ЕО).

CE

SC GOLDEN FISH SRL, със седалище в Linia de Centura 5, CTPark Bucharest North, Stefanestii de Jos, Județul Ilfov, România, вписана в ТР Илфов с бр. J23 / 2652/2016, Уникален регистрационен код RO 22908031, чрез законен представител Пастрав Габриел Константин като администратор, декларираме на собствена отговорност, като знаем разпоредбите на чл. 292 от НК относно неверни твърдения, обстоятелството, че продуктът „Дълго оръдие, модел GF-0710", който е предмет на настоящата декларация за съответствие, не застрашава живота, здравето и безопасността при работа, няма отрицателно въздействие върху околната среда и е в съответствие с Директива 2006/42 / ЕО относно техническото оборудване, Директива 2014/35 / ЕС за електрическо оборудване, предназначено за използване в ограничени граници на напрежение, Директива 2014/30 / ЕС за електромагнитните съвместимост (Решение на правителството № 487/2016), Директива 2000/14 / ЕО относно излъчването на шум от оборудване, предназначено за използване на открито.

Подписано за и от името на:.....S.C. GOLDEN FISH SRL

Адрес, където се създава и съхранява техническото досие: Linia de Centura 5, CTPark Bucharest North, Stefanestii de Jos, Jud Ilfov, 077175;
CUI: RO22908031
№ в Търговския регистър: J23/2652/2016
Телефон: 0374 496 580
www.micul-fermier.ro

BG

Име и фамилия на упълномощеното лице: Gabriel-Constantin Pastrav

Digitally signed by Gabriel-Constantin Pastrav
DN: c=RO, o=GOLDEN FISH SRL, cn=Gabriel-Constantin Pastrav, serialNumber=PGC73, givenName=Gabriel-Constantin, sn=Pastrav, 2.5.4.97=RO22908031
Date: 2022.05.23 17:18:53 +03'00'

май 2022 г

08

ГАРАНЦИОНЕН СЕРТИФИКАТ

Име на продукта..... Модел / Серия .....
№ фактура..... Дата на покупка .....
Продавач..... Магазин .....
Адрес на магазина .....
Име на купувача.....
Адрес на купувача .....

Подпис на купувача .....

ГАРАНЦИЯ ЗА ПРАВНО СЪОТВЕТСТВИЕ (Закон 449/2003, изменен и допълнен)

ТЪРГОВСКА ГАРАНЦИЯ - 2 години

Средната продължителност на употреба на продукта е 3 ... 5 години, ако се използва съгласно спецификациите за битова употреба и се избягват прекомерни натоварвания, специфични за промишлената употреба.

SC GOLDEN FISH SRL, предоставя на купувача търговска гаранция при условията на този гаранционен сертификат. Гаранцията, предоставена от този сертификат, не ограничава или премахва правата на потребителя.

Продължителността на търговската гаранция, предоставена с този сертификат, е:

- **24 месеца - за индивидуални купувачи; 12 месеца - за юридически лица купувачи.**

Гаранционният срок започва да тече от датата на закупуване.

УСЛОВИЯ ЗА ПРЕДОСТАВЯНЕ НА ГАРАНЦИЯТА:

- Продуктът е използван в съответствие с инструкциите в ръководството за употреба.
- Продуктът е придружен от фактура или фискален бон и оригиналния гаранционен сертификат, по време на срока на валидност (24/12 месеца), попълнен изцяло, подписан и подпечатан.
- Гаранцията се предоставя само ако продуктът е цял, разглобен и транспортиран в съответната опаковка.
- Гаранцията се предоставя само за производствени дефекти, дефекти в материала или изработката и не се отнася до аксесоари, консумативи или подвъзли, подложени на износване.

НЕ СЕ ДАВА ГАРАНЦИЯ В СЛУЧАЙ НА:

- Повреди и/или повреди на продукта поради частично или пълно неспазване на инструкциите.
- Промяна на първоначалното състояние на продукта с цел по-добро представяне.
- Дефекти, дължащи се на износване или прекомерно напрежение, се изключват от гаранцията.
- Продукти, разпечатани или ремонтирани от неупълномощени лица.
- Продукти, които са били използвани за цели, различни от посочените в това ръководство.

ГАРАНЦИОННИ ИНТЕРВЕНЦИИ:

BG

№	Дата на влизане	№ фактура	Описание на ремонта	Подпис	Удължаване на гаранцията
1					
2					
3					
4					

Подпис на продавача .....
(подпис и печат)

SC Golden Fish SRL

Linia de Centura 5, CTPark Bucharest North,
Stefanestii de Jos, Jud Ilfov, 077175;
Уникален идентификационен код RO22908031
№ в Търговския регистър: J23/2652/2016
Телефон: 0374 496 580
www.micul-fermier.ro